特 点

■标准装备力量十足的卡盘CKL，实现高夹持力、高精度。

■轻量紧凑设计、为周边装置的小型化做出了贡献。

■机器人的结合部设计，采用圆形边缘。

■设置缓冲器选项。

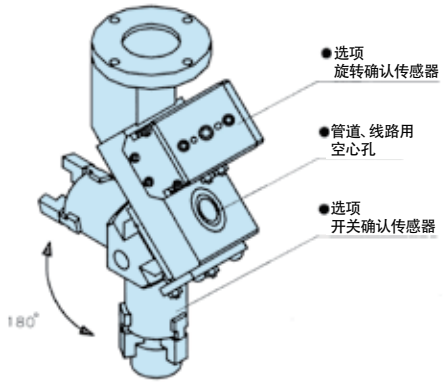

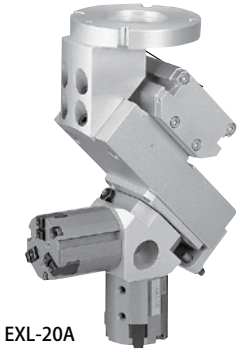

EXL-20A

型号表示方法

标　　准 ------- EXL-20A

选　　项 ------- EXL - 20 A S - ET3S2 - F ----- 附带旋转传感器的EXL-20A有两个无接点开关，并可进行特殊加工。

尺寸　卡盘　旋转传感器　传感器及数量　选项

尺寸	
记号	
20	
25	
40	
63	

卡盘	
记号	名称
A	CKL
B	CKL-J2

旋转传感器	
记号	名称
S ※	无触点双线式

传感器及数量			
记号	名称	记号	名称
ET3	无触点3芯	ER2	无触点2芯
ET3L	无触点3芯	ER2L	无触点2芯
ER3	无触点3芯	S1	传感器1个
ER3L	无触点3芯	S2	传感器2个
ET2	无触点2芯	S3	传感器3个
ET2L	无触点2芯	S4	传感器4个

选项	
记号	名称
F	缓冲器
Z	特殊规格

※20A　25A　ET2L 附带2个
※40A　63A　M2V3（C K D制）附带2个
※如果是EXL-○○B的话，请指示卡盘开关方向。

规 格

型　　号		EXL-20A	EXL-25A	EXL-40A	EXL-63A
驱动源		空气0.3～0.7MPa			
润滑		无注油或1号透平油（ISOVG32）			
环境温度	(℃)	5～60			
旋转时间		0.2～0.8sec／180°			
旋转扭矩	(P=0.5MPa)	0.82N•m	1.56N•m	5.7N•m	18.1N•m
卡盘型式		CKL-20AS	CKL-25AS	CKL-40AS	CKL-63AS
动作行程	(mm)	5	6	10	16
气缸直径	(mm)	φ20	φ25	φ40	φ63
内部容积	旋转	18	34	61	179
[往返](cm^3／次)	卡盘	1.8	3.3	15.6	60.3
重复精度	(mm)	±0.01			
本体质量	(kg)	1.25	1.96	4.8	9.7

内部结构图、零件及密封件列表

■EXL-20 : 810

■EXL-25 : 820

■EXL-40 : 840

■EXL-63 : 860

外形图

备有CAD数据。申请表请参见 ▶410P

■EXL-20A

EXL-20A 标准

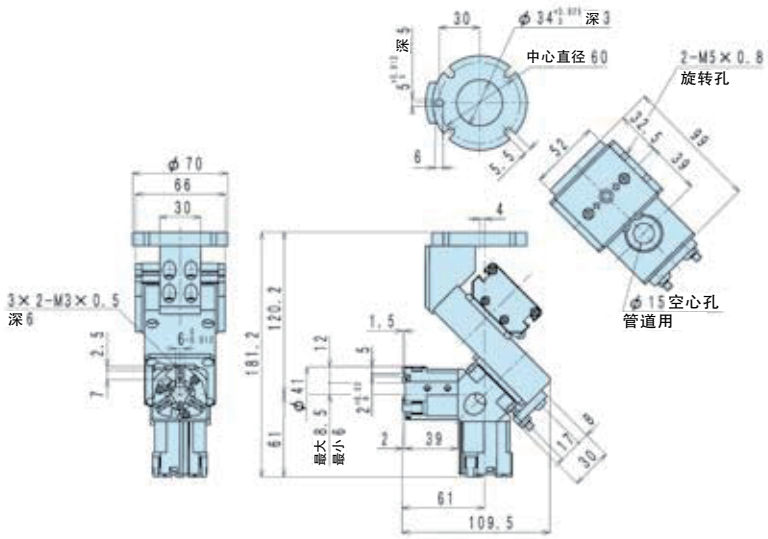

EXL-20A-F

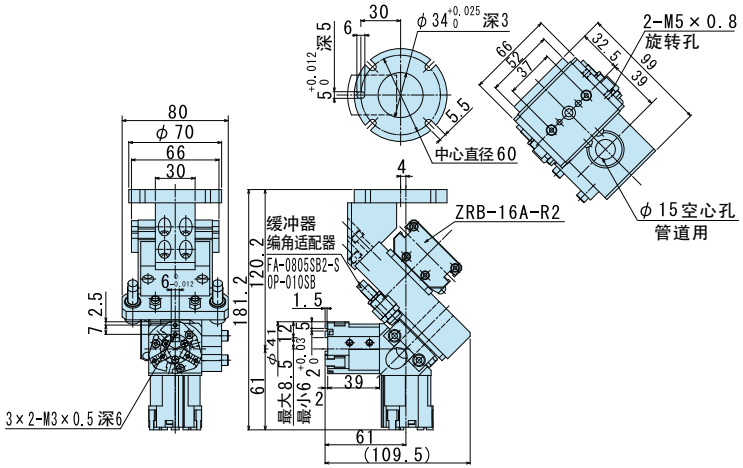

■EXL-25A

EXL-25A 标准

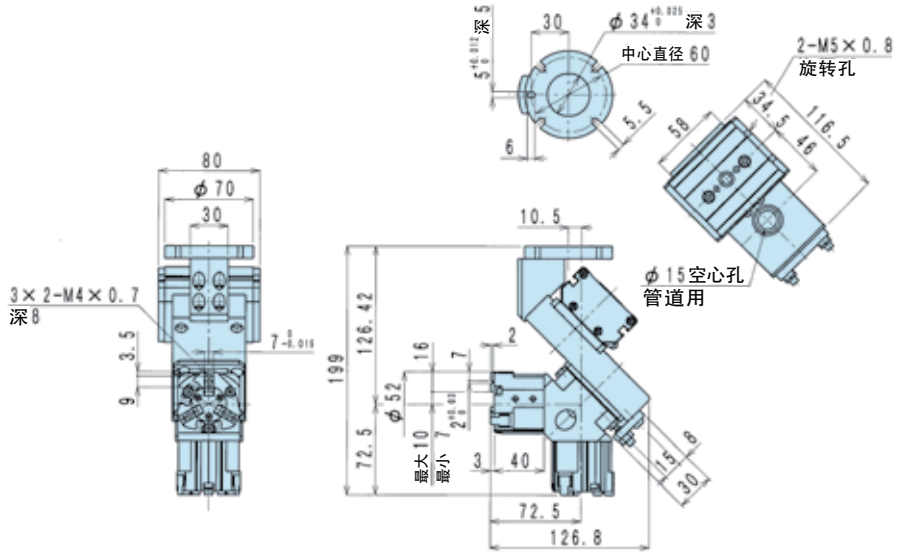

EXL-25A-F

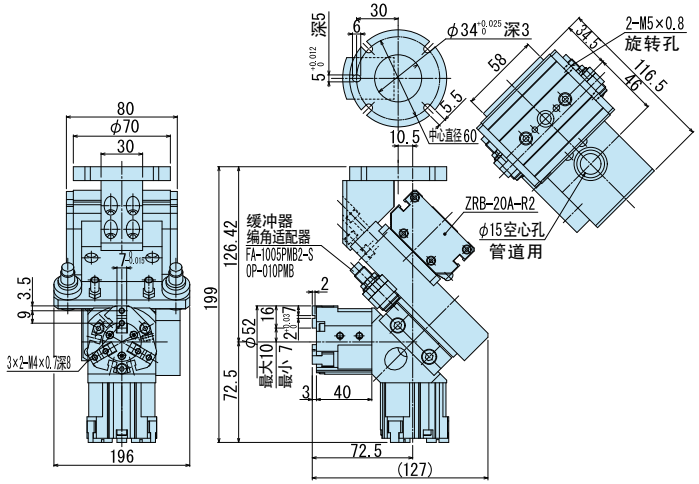

机器人周边设备
RJG
RJA·G
RJC RJCC
RJF RJFS
RJE RJX
KHC
KHA KHAC
KHB
KHE
技术资料
QRA·C
QRD
TNB
ZRA
ZRB
技术资料
EXL
EXS
CKR CKRK
BHS

外形图

备有CAD数据。申请表请参见 410P

■EXL-40A

EXL-40A 标准

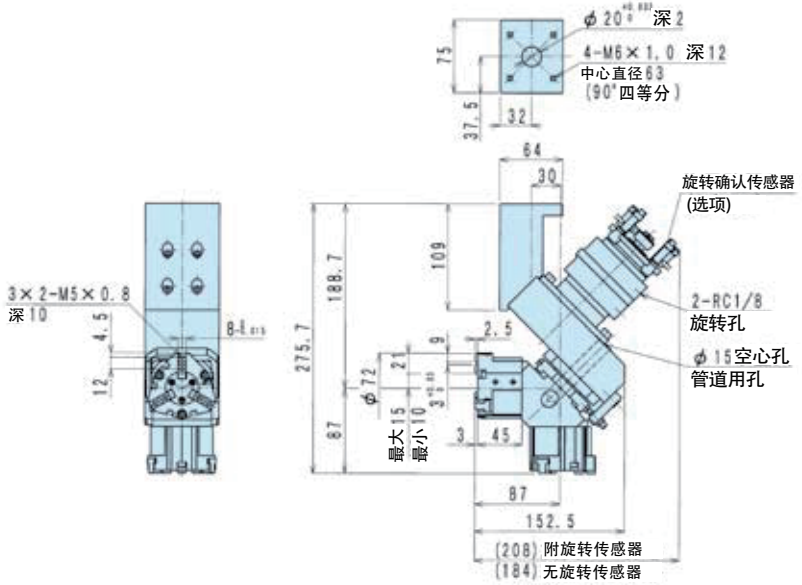

EXL-40A-F

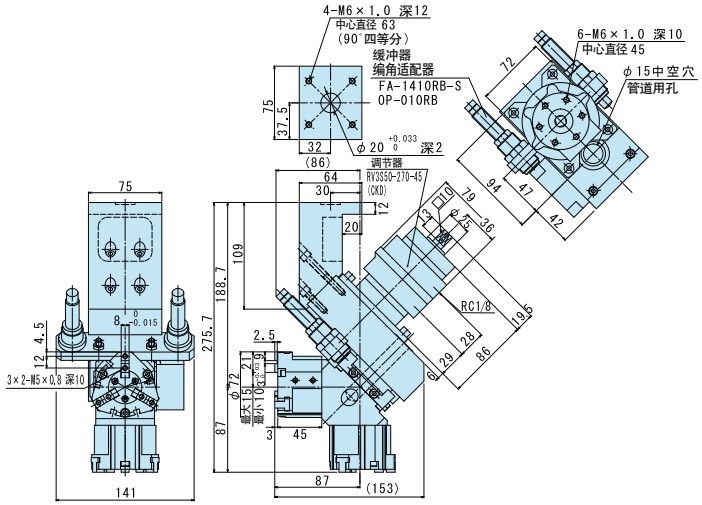

■EXL-63A

EXL-63A 标准

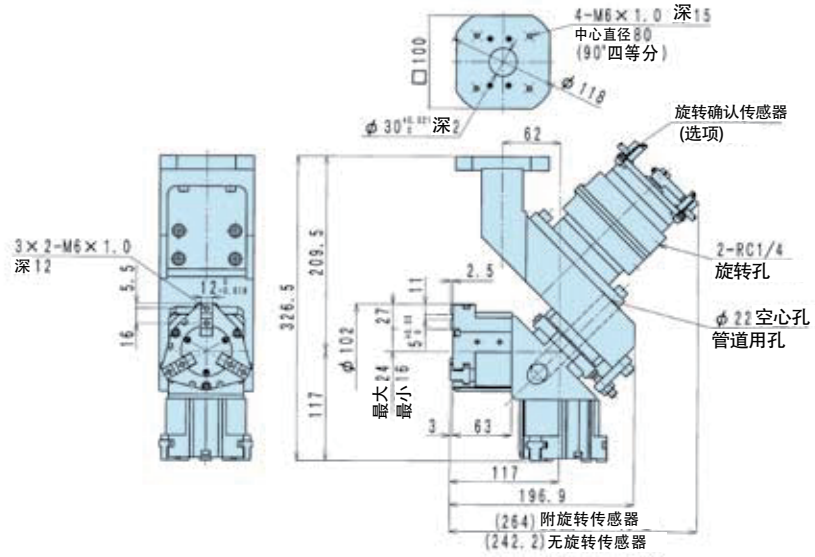

EXL-63A-F

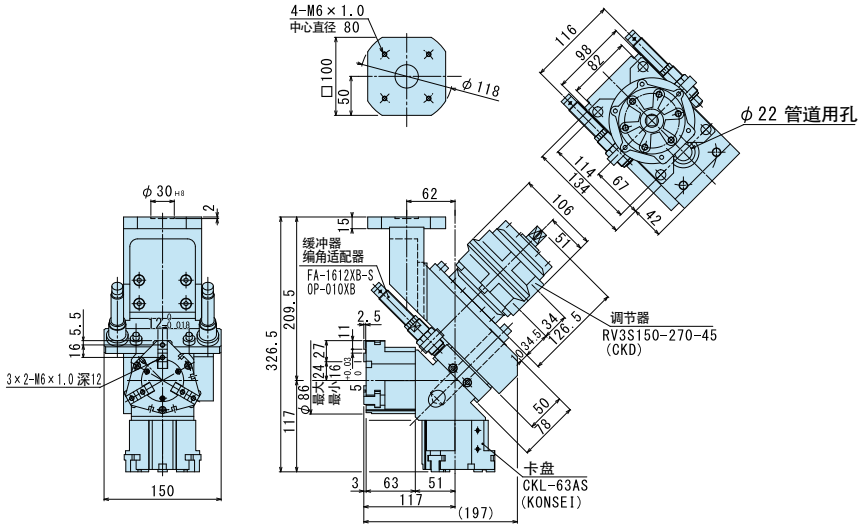

机器人周边设备
RJG
RJA·G
RJC RJCC
RJF RJFS
RJE RJX
KHC
KHA KHAC
KHB
KHE
技术资料
QRA·C
QRD
TNB
ZRA
ZRB
技术资料
EXL
EXS
CKR CKRK
BHS